ФД.64В.718.003

Ra 6,3

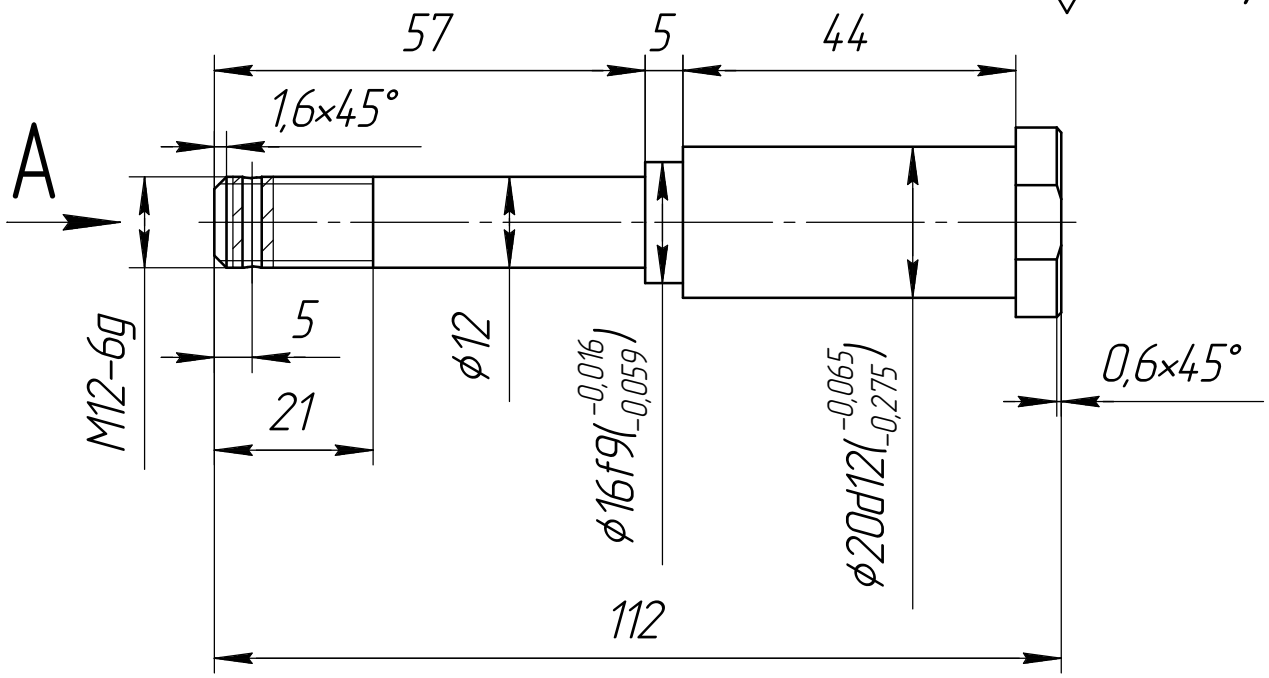

A(2:1)

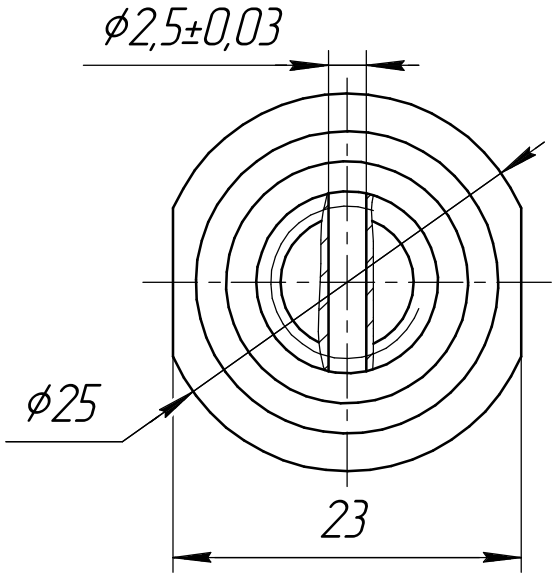

Общие допуски по ГОСТ 30893.1-2002: H14, h14, $\pm\frac{IT14}{2}$.

Изм.	Лист	№ докум.	Подп.	Дата	ФД.64В.718.003		
Разраб.		Снежкин		17.11.2014	Ось	Лит. И	Масса 0,19	Масштаб 1:1
Пров.		Абросов		17.11.2014		Лист	Листов 1
Т.контр.							
Рук.		Капитонов		17.11.2014	Сталь 14Х17Н2 ГОСТ 5632-72	ФЦЯРБ	
Н.контр.		Саленок		17.11.2014			
Утв.							

Перв. примен. | Справ. № | Подп. и дата | Инв. № дубл. | Взам. инв. № | Подп. и дата | Инв. № подл.

Копировал | Формат А4